КБ Инженер Групп
КОНСТРУКТОРСКОЕ БЮРО

Г.Москва, г.Зеленоград,
Ул. Сосновая аллея, д.6А, стр.1

WWW.INGENERGRUPP.RU
Тел:+7(926)7248453, +7(926)9490220
E-mail: info@ingenergrupp.ru

ПРОЕКТИРОВАНИЕ И РАЗРАБОТКА ОБОРУДОВАНИЯ.
РЕВЕРС-ИНЖИНИРИНГ

АВТОТРЕНАЖЕР

ИЗДЕЛИЕ
АВТОТРЕНАЖЕР

ВИД РАБОТ
РАЗРАБОТКА И ПРОЕКТИРОВАНИЕ

УСЛУГИ
- Разработка 3D модели и проектирование согласно ТЗ заказчика
- Выполнение расчетов и подбор комплектующих
- Разработка 3D CAD модели с полной деталировкой.
- Разработка комплекта конструкторской документации
- Размещение на производстве
- Сопровождение при производстве
- Запуск и испытания

ЗАКАЗЧИК
ООО «АВТО»

ДАТА
Март 2021г.

СРОК
25 Раб.дн.

ОПИСАНИЕ

Банковский терминал. Предназначен для выдачи талонов очереди.

Разработана полная 3D модель, включая электронные компаненты.

Выпущен комплект РКД для изготовления и сборки.

Предоставлены развертки листового металла в форматах dwg/dxf.

Изготовление и сборка-силами Заказчика.

ДАННЫЕ ПО ПРОЕКТУ

Вид работ	Реверсивный инжиниринг по образцу изделия.
Типы работ	3D Моделирование и проектирование, Разработка 3D модели в САПР SolidWorks. Выпуск конструкторской документации
Кол-во деталей, шт.	Более 60
Состав РКД	3D CAD Модель, Чертежи деталей, сборочные чертежи, спецификации
Кол-во сборочных чертежей, шт.	10
Общее кол-во чертежей, шт.	70
Итоговый срок реализации, раб.дн.	25

ФОТОГАЛЕРЕЯ

КБ Инженер Групп
КОНСТРУКТОРСКОЕ БЮРО

Г.Москва, г.Зеленоград,
Ул. Сосновая аллея, д.6А, стр.1

WWW.INGENERGRUPP.RU
Тел:+7(926)7248453, +7(926)9490220
E-mail: info@ingenergrupp.ru

ПРОЕКТИРОВАНИЕ И РАЗРАБОТКА ОБОРУДОВАНИЯ.
РЕВЕРС-ИНЖИНИРИНГ

АВТОТРЕНАЖЕР

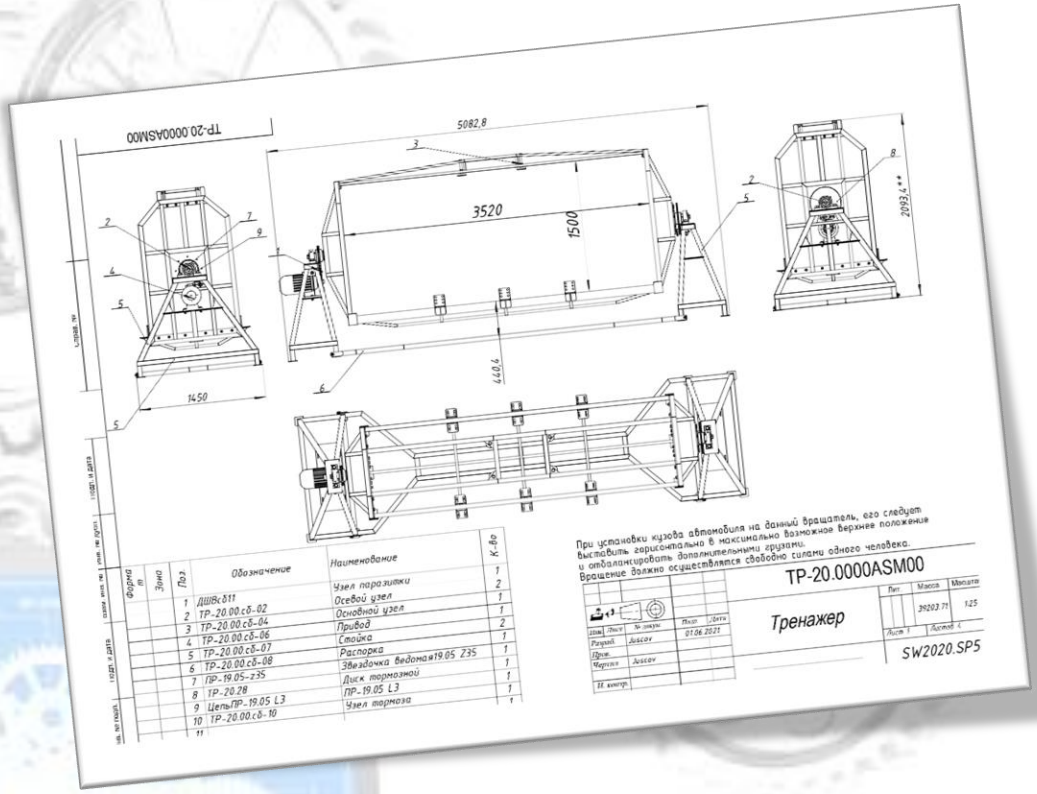

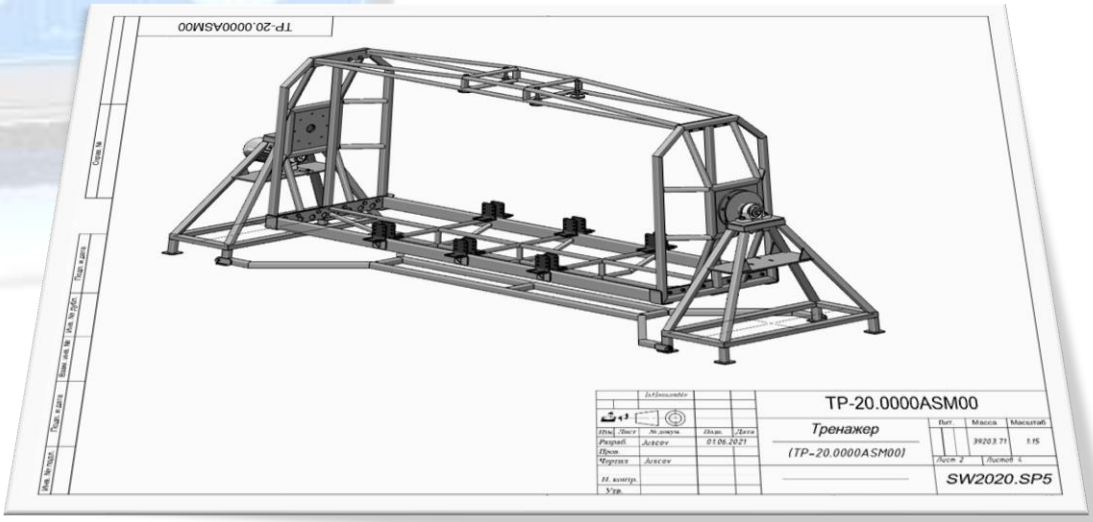

ИЗДЕЛИЕ
АВТОТРЕНАЖЕР

ВИД РАБОТ
РАЗРАБОТКА И ПРОЕКТИРОВАНИЕ

УСЛУГИ
- Разработка 3D модели и проектирование согласно ТЗ заказчика
- Выполнение расчетов и подбор комплектующих
- Разработка 3D CAD модели с полной деталировкой.
- Разработка комплекта конструкторской документации
- Размещение на производстве
- Сопровождение при производстве
- Запуск и испытания

ЗАКАЗЧИК
ООО «АВТО»

ДАТА
Март 2021г.

СРОК
25 Раб.дн.

.