КБ Инженер Групп
КОНСТРУКТОРСКОЕ БЮРО

Г.Москва, г.Зеленоград,
Ул. Сосновая аллея, д.6А, стр.1

WWW.INGENERGRUPP.RU
Тел:+7(926)7248453, +7(926)9490220
E-mail: info@ingenergrupp.ru

ПРОЕКТИРОВАНИЕ И РАЗРАБОТКА ОБОРУДОВАНИЯ.
РЕВЕРС-ИНЖИНИРИНГ

ГОМОГЕНЕЗИРУЮЩАЯ ГОЛОВКА

ИЗДЕЛИЕ
ОБОРУДОВАНИЕ

ВИД РАБОТ
ПРОЕКТИРОВАНИЕ И РАЗРАБОТКА

УСЛУГИ
- Разработка 3D модели и проектирование согласно ТЗ заказчика
- Выполнение необходимых расчетов
- Разработка 3D CAD модели с полной деталировкой.
- Разработка основного комплекта конструкторской документации согласно ГОСТ 2.102-2013
- Сопровождение при производстве

ЗАКАЗЧИК
ООО «УМК»

ДАТА
Декабрь 2021г.

СРОК
25 Раб.дн.

ОПИСАНИЕ

Устройство для гомогенизации смеси (одноступенчатая гомогенизирующая голова) – самостоятельная единицапредназначенная для гомогенизации двух и более компонентной смеси с высокимиабразивными свойствами при номинальном рабочем давлении до 2800 Бар и производительностью 45,3 л/мин.
Спроектирована по ТЗ заказчика к конкретной модели плунжерного насоса высокого давления.
Выполнени гидродинамические и прочностные расчеты. Сформирована 3D модель и комплект рабочей конструкторской документации согласно ГОСТ 2.102-2013.
Изготовлено силами Заказчика.

ДАННЫЕ ПО ПРОЕКТУ

Вид работ	Проектирование и разработка по ТЗ Заказчика
Типы работ	3D Моделирование и проектирование, выполнение расчетов, Разработка 3D модели в САПР SolidWorks. Выпуск комплекта конструкторской документации согласно ГОСТ 2.102-2013.
Кол-во деталей	~20
Состав РКД	3D CAD Модель, Чертежи деталей, сборочные чертежи, спецификации
Кол-во сборочных чертежей, шт.	3
Общее кол-во чертежей, шт.	23
Итоговый срок реализации	20 раб.дн.

ФОТОГАЛЕРЕЯ

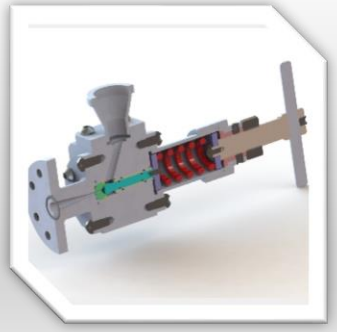

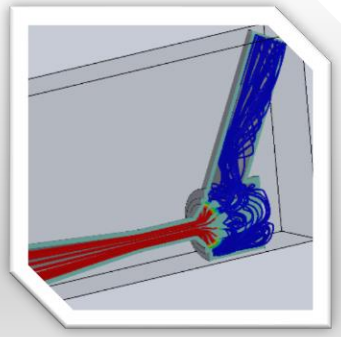

КБ Инженер Групп
КОНСТРУКТОРСКОЕ БЮРО

Г.Москва, г.Зеленоград,
Ул. Сосновая аллея, д.6А, стр.1

WWW.INGENERGRUPP.RU
Тел:+7(926)7248453, +7(926)9490220
E-mail: info@ingenergrupp.ru

ПРОЕКТИРОВАНИЕ И РАЗРАБОТКА ОБОРУДОВАНИЯ.
РЕВЕРС-ИНЖИНИРИНГ

ГОМОГЕНЕЗИРУЮЩАЯ ГОЛОВКА

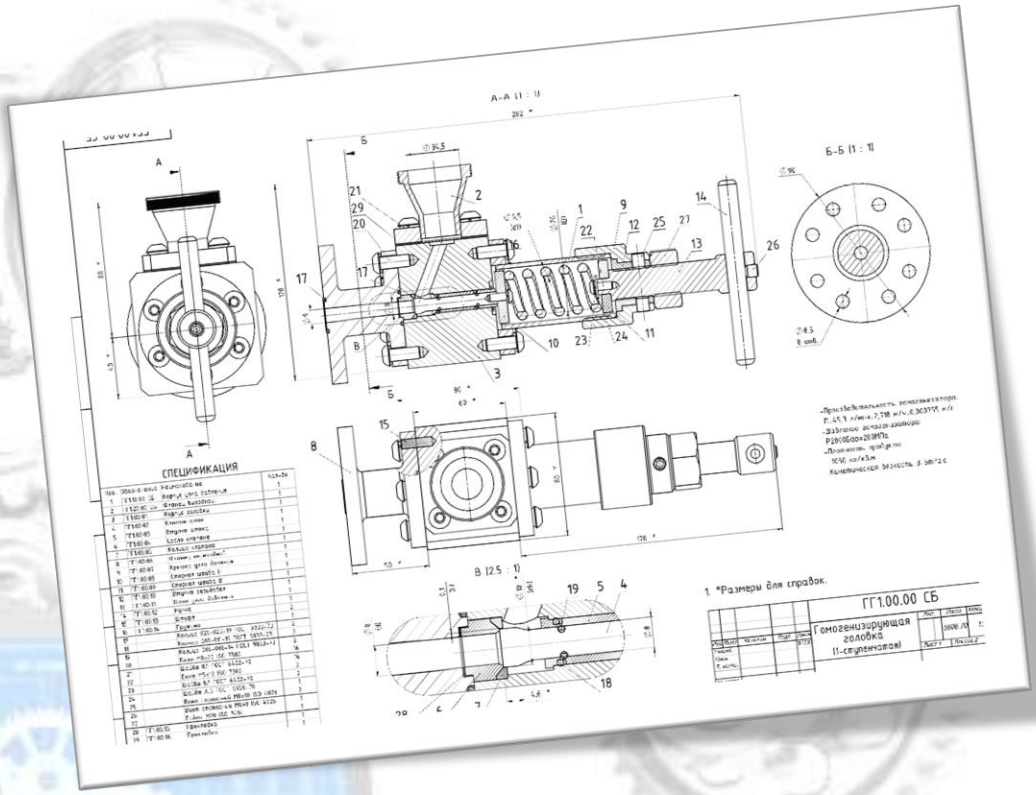

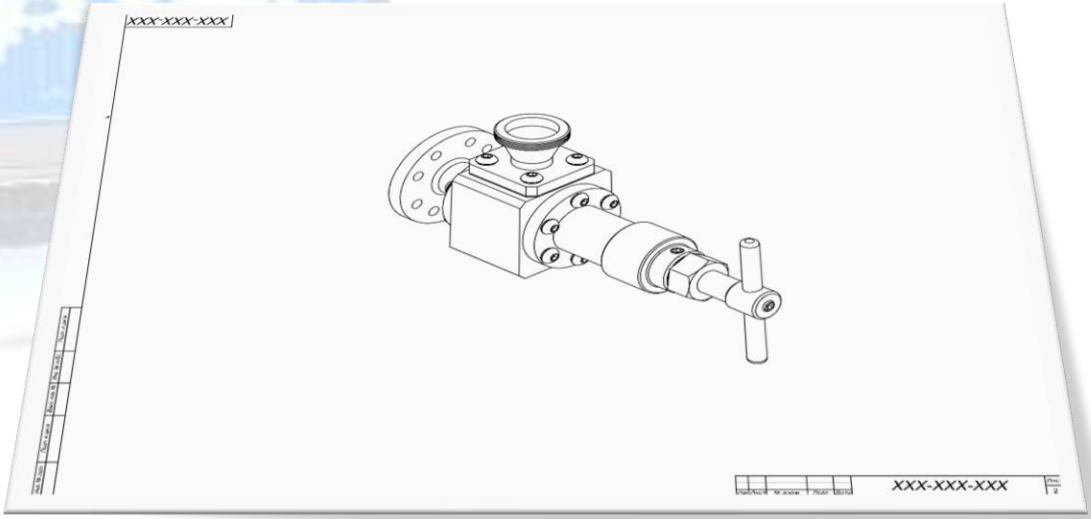

ИЗДЕЛИЕ

ОБОРУДОВАНИЕ

ВИД РАБОТ

ПРОЕКТИРОВАНИЕ И РАЗРАБОТКА

УСЛУГИ

- Разработка 3D модели и проектирование согласно ТЗ заказчика
- Выполнение необходимых расчетов
- Разработка 3D CAD модели с полной деталировкой.
- Разработка основного комплекта конструкторской документации согласно ГОСТ 2.102-2013
- Сопровождение при производстве

ЗАКАЗЧИК

ООО «УМК»

ДАТА

Декабрь 2021г.

СРОК

25 Раб.дн.