КБ Инженер Групп
КОНСТРУКТОРСКОЕ БЮРО
Г.Москва, г.Зеленоград,
Ул. Сосновая аллея, д.6А, стр.1

WWW.INGENERGRUPP.RU
Тел:+7(926)7248453, +7(926)9490220
E-mail: info@ingenergrupp.ru

ПРОЕКТИРОВАНИЕ И РАЗРАБОТКА ОБОРУДОВАНИЯ.
РЕВЕРС-ИНЖИНИРИНГ

КОНТЕЙНЕР СБОРНО-РАЗБОРНЫЙ

ОПИСАНИЕ

Сборно-разборный блок-контейнер, состоящий из металлического каркаса общитогопанелями типа «сэндвич». Сам каркас собирается при помощи болтового соединения без применения сварки.

Разработана 3D модель. Каждый элемент каркаса имеет множество закладных отверстий под резьбовые заклепки и т.п.

Пасчитан на нагрузки.

Выпущен комплект РКД. Чертежи деталей, сборочные чертежи, спецификация. Сформированы развертки листового металла в форматах dwg/dxf.

Изготовлен и собран на производстве Заказчика.

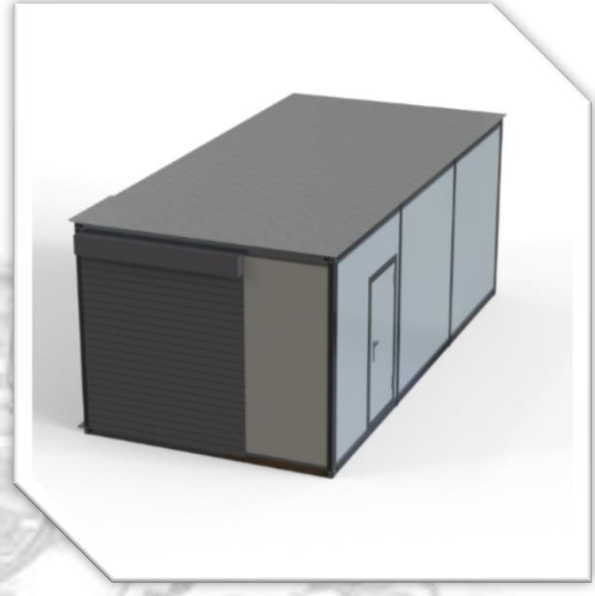

ИЗДЕЛИЕ

КОНТЕЙНЕР

ВИД РАБОТ

ПРОЕКТИРОВАНИЕ И РАЗРАБОТКА

УСЛУГИ

- Разработка 3D модели и проектирование согласно ТЗ заказчика
- Выполнение необходимых расчетов
- Разработка 3D CAD модели с полной деталировкой.
- Разработка рабочей документации
- Сопровождение при производстве

ЗАКАЗЧИК

ООО «ПЕГАС»

ДАТА

Февраль 2021г.

СРОК

20 Раб.дн.

ДАННЫЕ ПО ПРОЕКТУ

Вид работ	Проектирование и разработка по ТЗ Заказчика
Типы работ	3D Моделирование и проектирование, выполнение расчетов, Разработка 3D модели в САПР SolidWorks. Выпуск конструкторской документации
Кол-во деталей	~40
Состав РКД	3D CAD Модель, Чертежи деталей, сборочные чертежи, спецификации
Кол-во сборочных чертежей	10
Общее кол-во чертежей	Более 50
Итоговый срок реализации	20

ФОТОГАЛЕРЕЯ

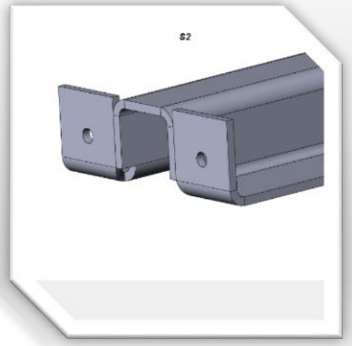

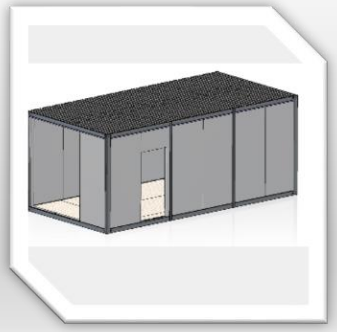

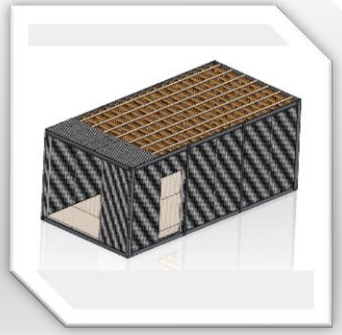

КБ Инженер Групп
КОНСТРУКТОРСКОЕ БЮРО

Г.Москва, г.Зеленоград,
Ул. Сосновая аллея, д.6А, стр.1

WWW.INGENERGRUPP.RU
Тел:+7(926)7248453, +7(926)9490220
E-mail: info@ingenergrupp.ru

ПРОЕКТИРОВАНИЕ И РАЗРАБОТКА ОБОРУДОВАНИЯ.
РЕВЕРС-ИНЖИНИРИНГ

КОНТЕЙНЕР СБОРНО-РАЗБОРНЫЙ

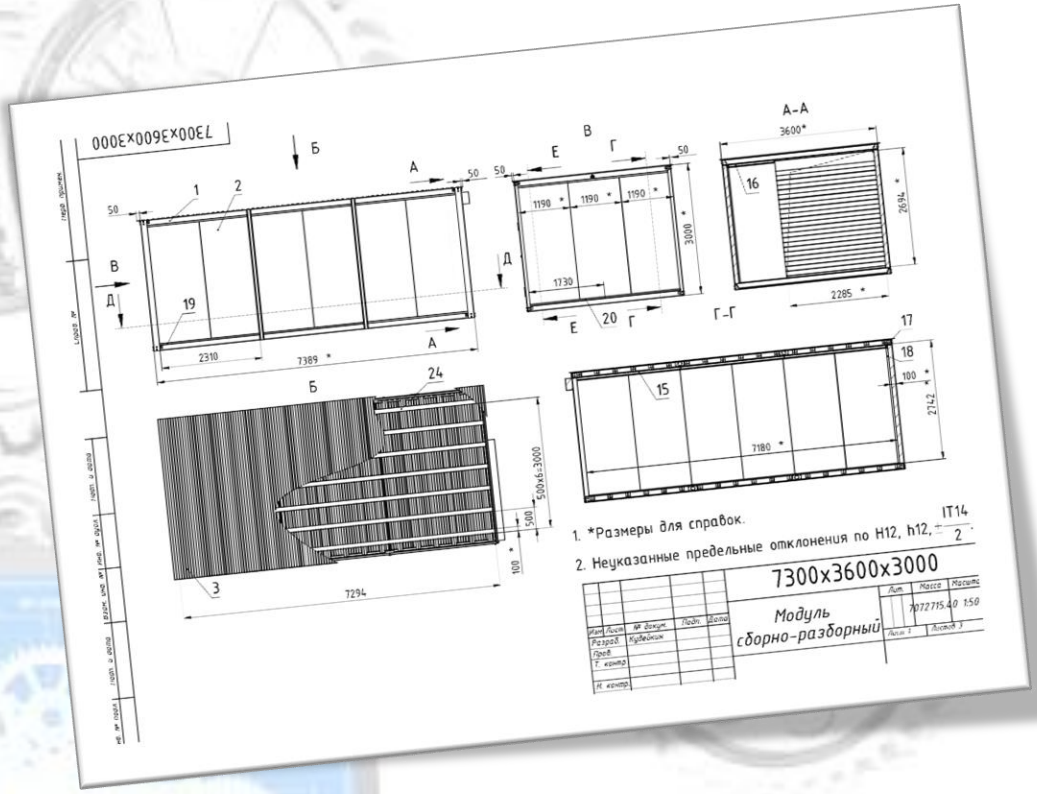

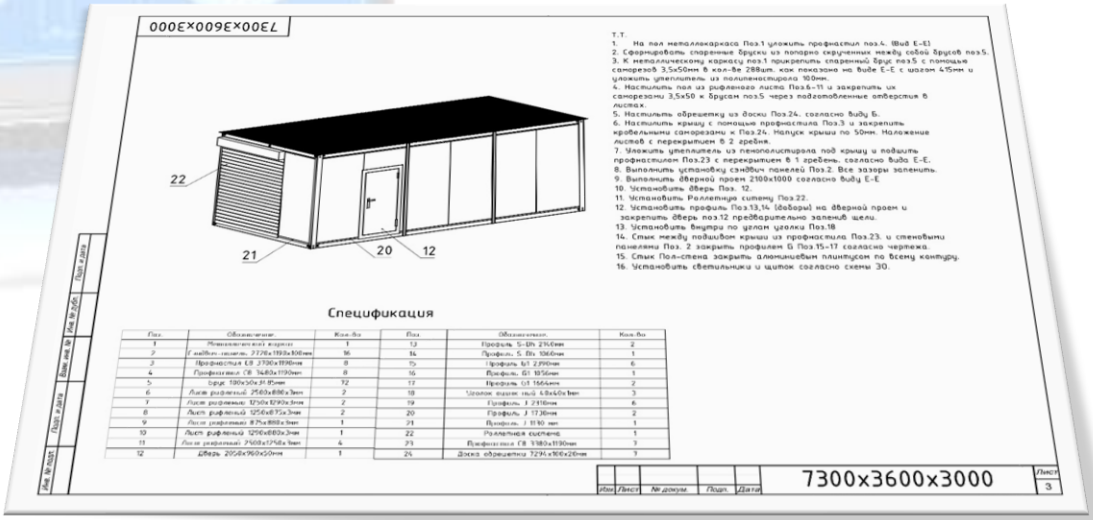

ИЗДЕЛИЕ
КОНТЕЙНЕР

ВИД РАБОТ
ПРОЕКТИРОВАНИЕ И РАЗРАБОТКА

УСЛУГИ
- Разработка 3D модели и проектирование согласно ТЗ заказчика
- Выполнение необходимых расчетов
- Разработка 3D CAD модели с полной деталировкой.
- Разработка рабочей документации
- Сопровождение при производстве

ЗАКАЗЧИК
ООО «ПЕГАС»

ДАТА
Февраль 2021г.

СРОК
20 Раб.дн.

.