КБ Инженер Групп
КОНСТРУКТОРСКОЕ БЮРО
Г.Москва, г.Зеленоград,
Ул. Сосновая аллея, д.6А, стр.1

WWW.INGENERGRUPP.RU
Тел:+7(926)7248453, +7(926)9490220
E-mail: info@ingenergrupp.ru

ПРОЕКТИРОВАНИЕ И РАЗРАБОТКА ОБОРУДОВАНИЯ.
РЕВЕРС-ИНЖИНИРИНГ

МЕДИЦИНСККАЯ ДУШ-КАТАЛКА

ОПИСАНИЕ

Тележка для гигиенического ухода (душ-каталка) создана для облегчения совершения водных процедур и санитарной обработки пациентов с нарушениями опорно-двигательного аппарата. Оборудована механизмом регулировки по высоте (гидравлический привод) и наклону. Снабжена центральным тормозом. Имеет откидные боковые ограждения.

ИЗДЕЛИЕ

МЕДИЦИНСКАЯ ДУШ-КАТАЛКА

ВИД РАБОТ

РЕВЕРС-ИНЖИНИРИНГ

УСЛУГИ

- Ручной обмер изделия
- Разработка 3D модели и проектирование
- Подбор комплектующих и выполнение необходимых расчетов
- Разработка 3D CAD модели с полной деталировкой.
- Разработка основного комплекта конструкторской документации согласно ГОСТ 2.102-2013
- Сопровождение при производстве

ЗАКАЗЧИК

ООО «МНПК БИОМИР XXI»

ДАТА

Январь 2022г.

СРОК

20 Раб.дн.

ДАННЫЕ ПО ПРОЕКТУ

Вид работ	Реверс-инжиниринг с модернизацией по ТЗ Заказчика
Типы работ	Ручной обмер изделия, Разработка 3D модели в САПР SolidWorks. Выпуск комплекта конструкторской документации согласно ГОСТ 2.102-2013.
Кол-во деталей	~80
Состав РКД	3D CAD Модель, Чертежи деталей, сборочные чертежи, спецификации
Кол-во сборочных чертежей, шт.	20
Общее кол-во чертежей, шт.	Более 100
Итоговый срок реализации	15 раб.дн.

ФОТОГАЛЕРЕЯ

КБ Инженер Групп
КОНСТРУКТОРСКОЕ БЮРО

Г.Москва, г.Зеленоград,
Ул. Сосновая аллея, д.6А, стр.1

WWW.INGENERGRUPP.RU
Тел:+7(926)7248453, +7(926)9490220
E-mail: info@ingenergrupp.ru

ПРОЕКТИРОВАНИЕ И РАЗРАБОТКА ОБОРУДОВАНИЯ.
РЕВЕРС-ИНЖИНИРИНГ

МЕДИЦИНСКАЯ ДУШ-КАТАЛКА

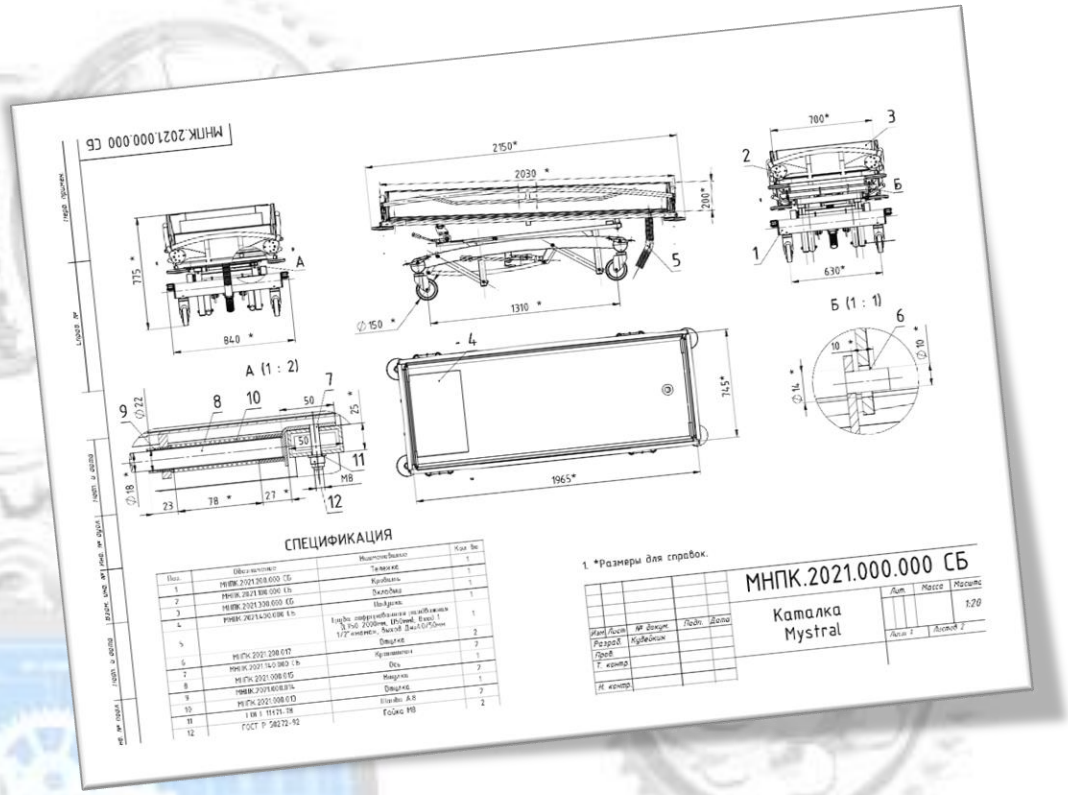

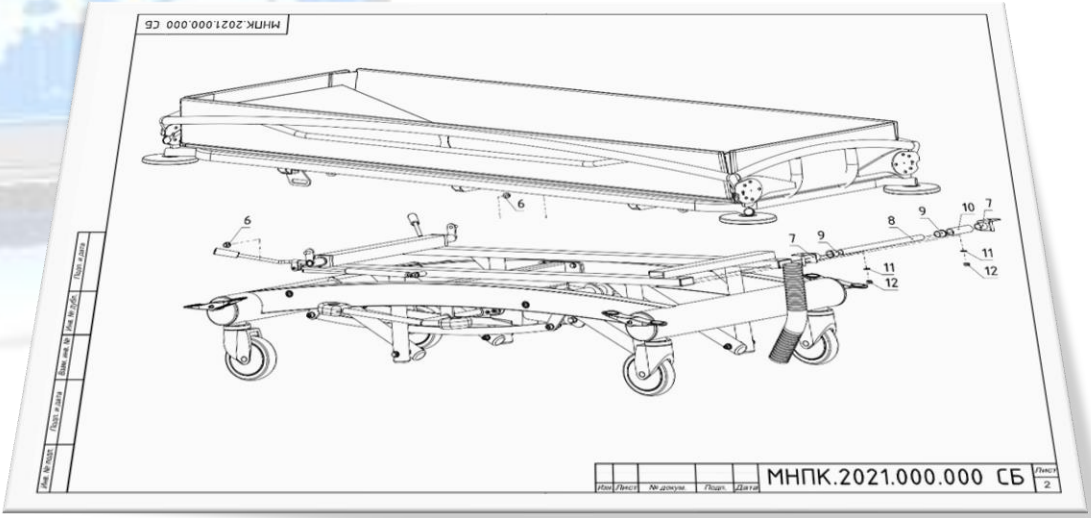

ИЗДЕЛИЕ
МЕДИЦИНСКАЯ ДУШ-КАТАЛКА

ВИД РАБОТ
РЕВЕРС-ИНЖИНИРИНГ

УСЛУГИ
- Ручной обмер изделия
- Разработка 3D модели и проектирование
- Подбор комплектующих и выполнение необходимых расчетов
- Разработка 3D CAD модели с полной деталировкой.
- Разработка основного комплекта конструкторской документации согласно ГОСТ 2.102-2013
- Сопровождение при производстве

ЗАКАЗЧИК
ООО «МНПК БИОМИР XXI»

ДАТА
Январь 2022г.

СРОК
20 Раб.дн.