КБ Инженер Групп
КОНСТРУКТОРСКОЕ БЮРО
Г.Москва, г.Зеленоград,
Ул. Сосновая аллея, д.6А, стр.1

WWW.INGENERGRUPP.RU
Тел:+7(926)7248453, +7(926)9490220
E-mail: info@ingenergrupp.ru

ПРОЕКТИРОВАНИЕ И РАЗРАБОТКА ОБОРУДОВАНИЯ.
РЕВЕРС-ИНЖИНИРИНГ

МЕДИЦИНСКАЯ КРОВАТЬ

ИЗДЕЛИЕ

МЕДИЦИНСКАЯ КРОВАТЬ

ВИД РАБОТ

ПРОЕКТИРОВАНИЕ И РАЗРАБОТКА

УСЛУГИ

- Разработка 3D модели и проектирование согласно ТЗ заказчика
- Подбор комплектующих и выполнение необходимых расчетов
- Разработка 3D CAD модели с полной деталировкой.
- Разработка основного комплекта конструкторской документации согласно ГОСТ 2.102-2013
- Сопровождение при производстве

ЗАКАЗЧИК

ООО «Реабилитик»

ДАТА

Июнь 2022г.

СРОК

25 Раб.дн.

ОПИСАНИЕ

Кровать для пациента, предназначенная для отдыха/сна в больничной палате/комнате, работающая от электрической сети, позволяющая медицинскому персоналу/пациенту регулировать положение касанием кнопки. Включает в себя каркас с колесами, регулируемую платформу для матраса, изголовье и изножие, поручни и пульт дистанционного управления электромотором. Функционально реализованы положения:

-Тренделенбурга/антиТренделенбурга
- Кардиологическое кресло
- Ортопедическое положение
- Теропевтическое положение
- Наклон спинной секции на 70 градусов с авторегрессией на 110мм

ДАННЫЕ ПО ПРОЕКТУ

Вид работ	Реверс-инжиниринг с модернизацией по ТЗ Заказчика
Типы работ	Сборка/разборка, 3D сканирование всех деталей, Разработка 3D модели в САПР SolidWorks. Выпуск комплекта конструкторской документации согласно ГОСТ 2.102-2013.
Кол-во деталей	~100
Состав РКД	3D CAD Модель, Чертежи деталей, сборочные чертежи, спецификации
Кол-во сборочных чертежей, шт.	25
Общее кол-во чертежей, шт.	Более 100
Итоговый срок реализации	25 раб.дн.

ФОТОГАЛЕРЕЯ

КБ Инженер Групп
КОНСТРУКТОРСКОЕ БЮРО

Г.Москва, г.Зеленоград,
Ул. Сосновая аллея, д.6А, стр.1

WWW.INGENERGRUPP.RU
Тел:+7(926)7248453, +7(926)9490220
E-mail: info@ingenergrupp.ru

ПРОЕКТИРОВАНИЕ И РАЗРАБОТКА ОБОРУДОВАНИЯ.
РЕВЕРС-ИНЖИНИРИНГ

МЕДИЦИНСКАЯ КРОВАТЬ

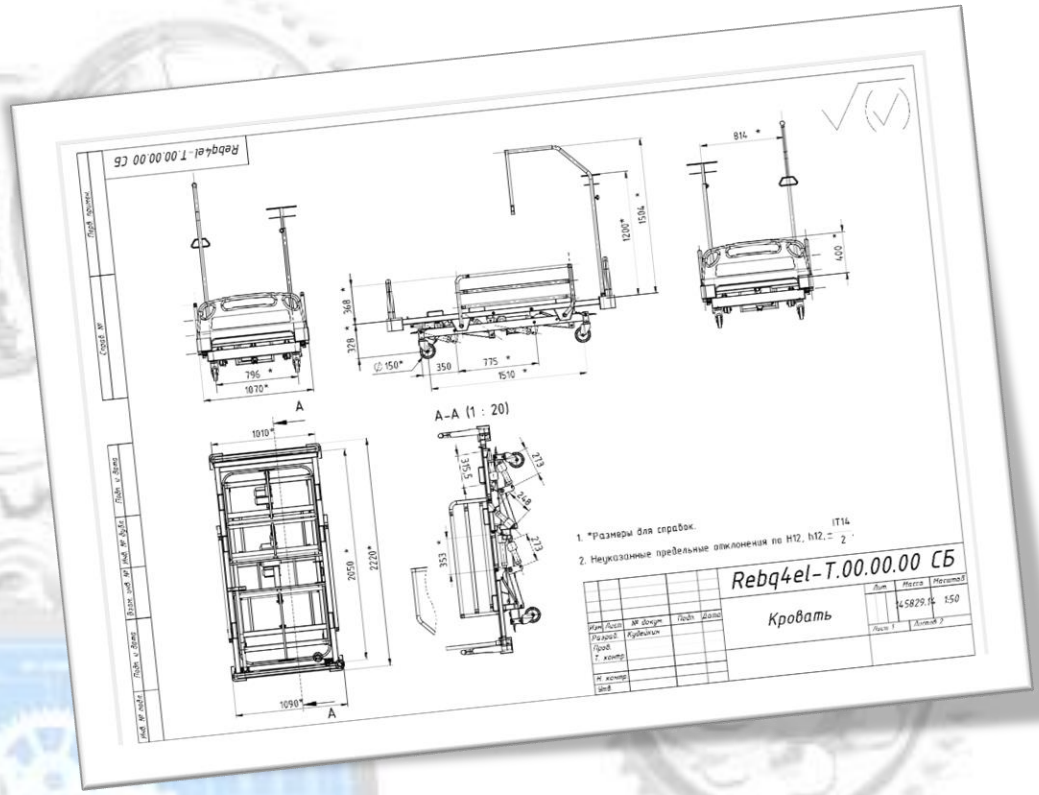

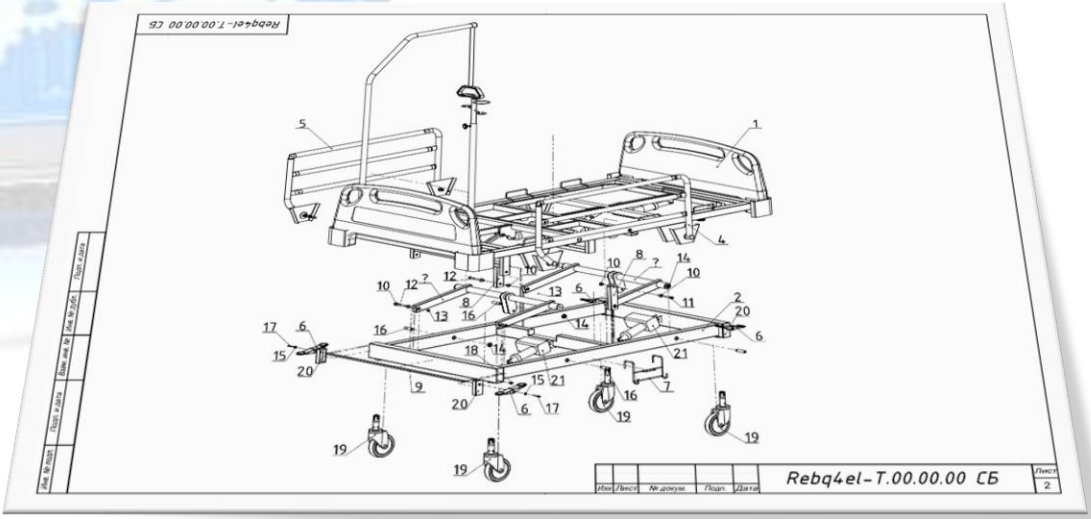

ИЗДЕЛИЕ

МЕДИЦИНСКАЯ КРОВАТЬ

ВИД РАБОТ

ПРОЕКТИРОВАНИЕ И РАЗРАБОТКА

УСЛУГИ

- Разработка 3D модели и проектирование согласно ТЗ заказчика
- Подбор комплектующих и выполнение необходимых расчетов
- Разработка 3D CAD модели с полной деталировкой.
- Разработка основного комплекта конструкторской документации согласно ГОСТ 2.102-2013
- Сопровождение при производстве

ЗАКАЗЧИК

ООО «Альфа»

ДАТА

Июнь 2022г.

СРОК

25 Раб.дн.