КБ Инженер Групп
КОНСТРУКТОРСКОЕ БЮРО
Г.Москва, г.Зеленоград,
Ул. Сосновая аллея, д.6А, стр.1

WWW.INGENERGRUPP.RU
Тел:+7(926)7248453, +7(926)9490220
E-mail: info@ingenergrupp.ru

ПРОЕКТИРОВАНИЕ И РАЗРАБОТКА ОБОРУДОВАНИЯ.
РЕВЕРС-ИНЖИНИРИНГ

НАСОС ПЛУНЖЕРНЫЙ ВЫСОКОГО ДАВЛЕНИЯ

ИЗДЕЛИЕ
НАСОС

ВИД РАБОТ
РЕВЕРС-ИНЖИНИРИНГ (ИМПОРТОЗАМЕЩЕНИЕ)

УСЛУГИ
- Разборка/сбока на территории КБ
- 3D Сканирование деталей
- Разработка 3D CAD модели с полной деталировкой.
- Разработка основного комплекта конструкторской документации согласно ГОСТ 2.102-2013
- Сопровождение при производстве

ЗАКАЗЧИК
ООО «НефтеМаш»

ДАТА
Апрель 2021г.

СРОК
15 Раб.дн.

ОПИСАНИЕ
Насос плунжерный высокого давления (3 плунжера). Разработан по аналогу насоса HAWK NRM 1525 (250bar). Расход 70л/мин с температурой воды до 65°С. Он способен выполнять множество задач и может быть установлен в АВД, используемый для стандартных процедур очистки транспортных средств, сельскохозяйственной и промышленной техники.

Выполнен полный комплекс мероприятий по реверсивному инжинирингу с небольшими доработками по ТЗ Заказчика.

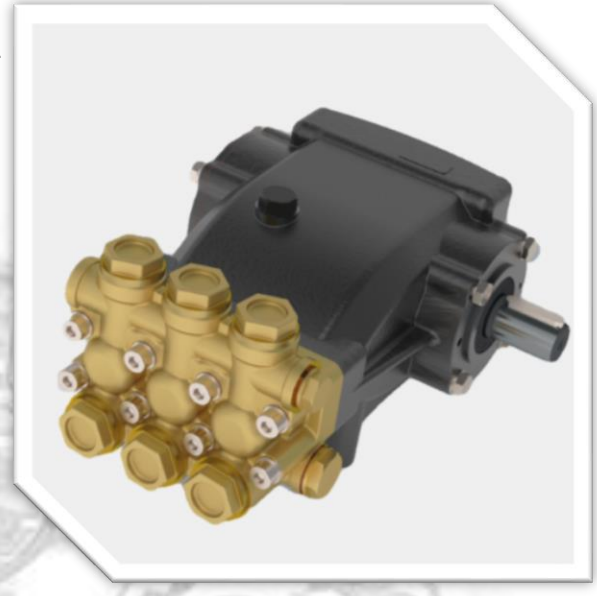

ДАННЫЕ ПО ПРОЕКТУ

Вид работ	Реверс-инжиниринг с модернизацией по ТЗ Заказчика
Типы работ	Сборка/разборка, 3D сканирование всех деталей, Разработка 3D модели в САПР SolidWorks. Выпуск комплекта конструкторской документации согласно ГОСТ 2.102-2013.
Кол-во деталей	~50
Состав РКД	3D CAD Модель, Чертежи деталей, сборочные чертежи, спецификации
Кол-во сборочных чертежей, шт.	2
Общее кол-во чертежей, шт.	34
Итоговый срок реализации	10 раб.дн.

ФОТОГАЛЕРЕЯ

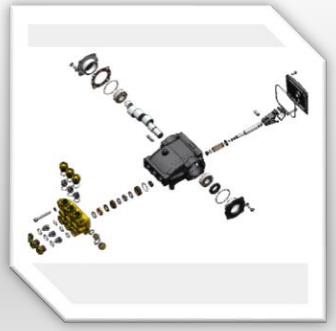

КБ Инженер Групп
КОНСТРУКТОРСКОЕ БЮРО

Г.Москва, г.Зеленоград,
Ул. Сосновая аллея, д.6А, стр.1

WWW.INGENERGRUPP.RU
Тел:+7(926)7248453, +7(926)9490220
E-mail: info@ingenergrupp.ru

ПРОЕКТИРОВАНИЕ И РАЗРАБОТКА ОБОРУДОВАНИЯ.
РЕВЕРС-ИНЖИНИРИНГ

НАСОС ПЛУНЖЕРНЫЙ ВЫСОКОГО ДАВЛЕНИЯ

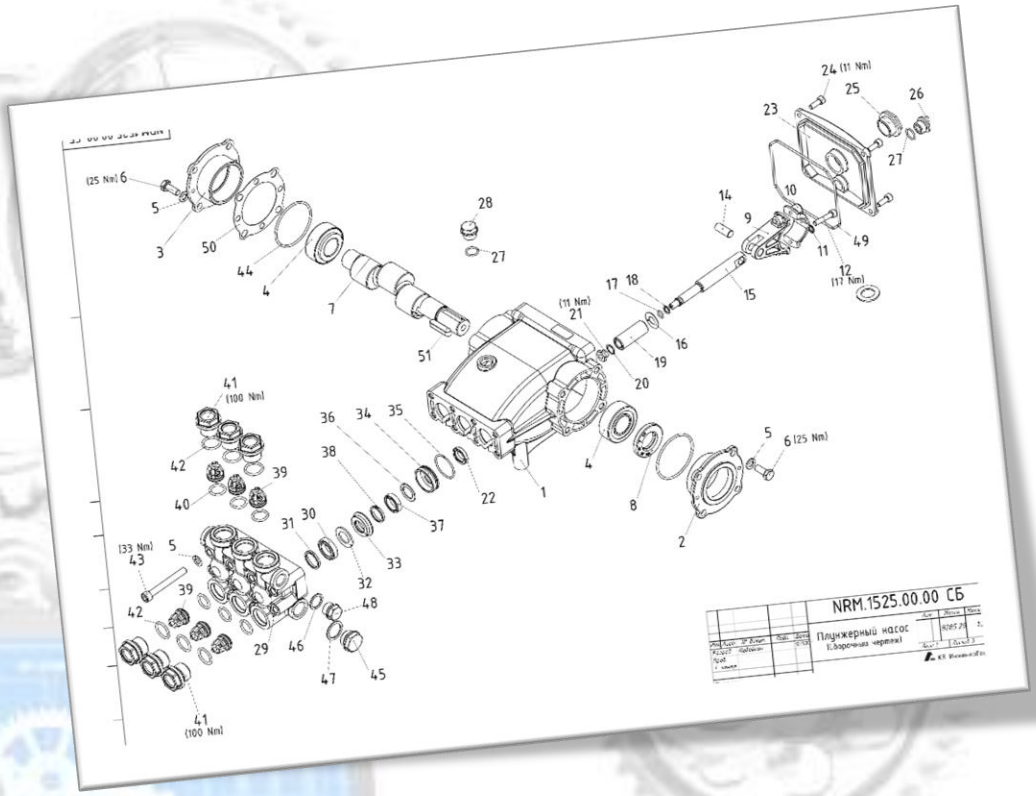

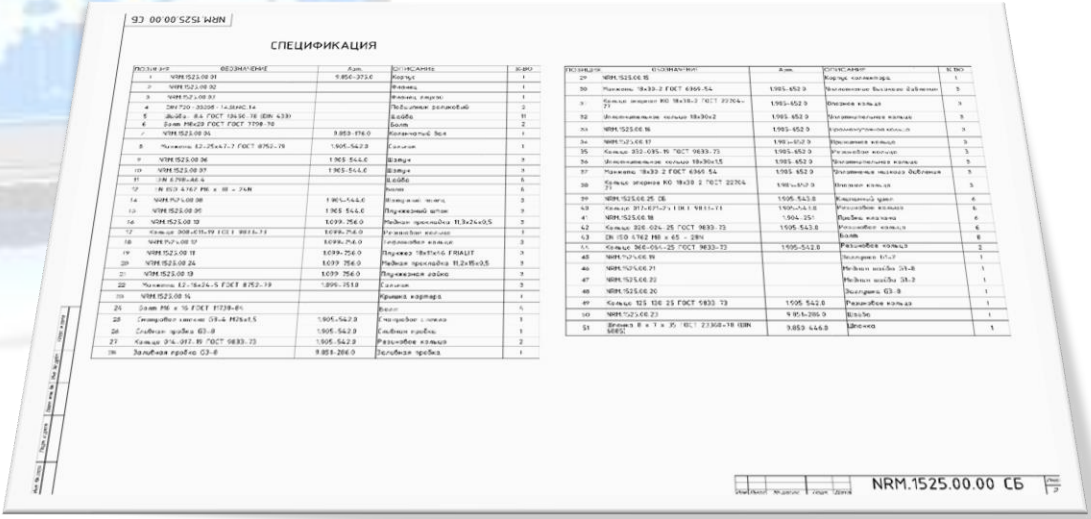

ИЗДЕЛИЕ
НАСОС

ВИД РАБОТ
РЕВЕРС-ИНЖИНИРИНГ
(ИМПОРТОЗАМЕЩЕНИЕ)

УСЛУГИ
- Разборка/сбока на территории КБ
- 3D Сканирование деталей
- Разработка 3D CAD модели с полной деталировкой.
- Разработка основного комплекта конструкторской документации согласно ГОСТ 2.102-2013
- Сопровождение при производстве

ЗАКАЗЧИК
ООО «НефтеМаш»

ДАТА
Апрель 2021г.

СРОК
15 Раб.дн.