# КБ Инженер Групп
КОНСТРУКТОРСКОЕ БЮРО

Г.Москва, г.Зеленоград,
Ул. Сосновая аллея, д.6А, стр.1

WWW.INGENERGRUPP.RU
Тел:+7(926)7248453, +7(926)9490220
E-mail: info@ingenergrupp.ru


**ПРОЕКТИРОВАНИЕ И РАЗРАБОТКА ОБОРУДОВАНИЯ.**
**РЕВЕРС-ИНЖИНИРИНГ**

## ОПАЛУБКА

### ИЗДЕЛИЕ
ОСНАСТКА

### ВИД РАБОТ
ПРОЕКТИРОВАНИЕ И РАЗРАБОТКА

### УСЛУГИ
- Разработка 3D модели и проектирование согласно ТЗ заказчика
- Выполнение необходимых расчетов
- Разработка 3D CAD модели с полной деталировкой.
- Разработка томов рабочей документации
- Сопровождение при производстве

### ЗАКАЗЧИК
ООО «АбсолютСтройКомплект»

### ДАТА
Апрель 2021г.

### СРОК
15 Раб.дн.

### ОПИСАНИЕ
Опалубка для изготовления бетонных плит укладываемых на трамвайные пути (Боковая, калейная, междупутная).

Разработка велась по чертежам плит, полученных от Заказчика.

Опалубка выполнена по большей части из листового металла. Является многоразовой.

Спроектировано 3 вида опалубки.

Изготовление илами Заказчика.

Разработан комплект конструкторской документации для изготовления и сборки.

### ДАННЫЕ ПО ПРОЕКТУ

| | |
|---|---|
| Вид работ | Проектирование и разработка по ТЗ Заказчика |
| Типы работ | 3D Моделирование и проектирование, выполнение расчетов, Разработка 3D модели в САПР SolidWorks. Выпуск конструкторской документации |
| Кол-во деталей | Более 40/одну опалобку |
| Состав РКД | 3D CAD Модель, Чертежи деталей, Сборочный чертеж, Спецификация |
| Общее кол-во чертежей, шт. | Более 100 |
| Срок, раб.дн | 10 |

### ФОТОГАЛЕРЕЯ

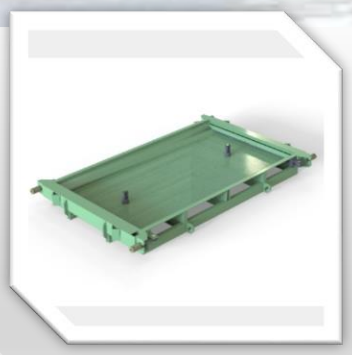

# КБ Инженер Групп
КОНСТРУКТОРСКОЕ БЮРО

Г.Москва, г.Зеленоград,
Ул. Сосновая аллея, д.6А, стр.1

WWW.INGENERGRUPP.RU
Тел:+7(926)7248453, +7(926)9490220
E-mail: info@ingenergrupp.ru


**ПРОЕКТИРОВАНИЕ И РАЗРАБОТКА ОБОРУДОВАНИЯ.**
**РЕВЕРС-ИНЖИНИРИНГ**

## ОПАЛУБКА

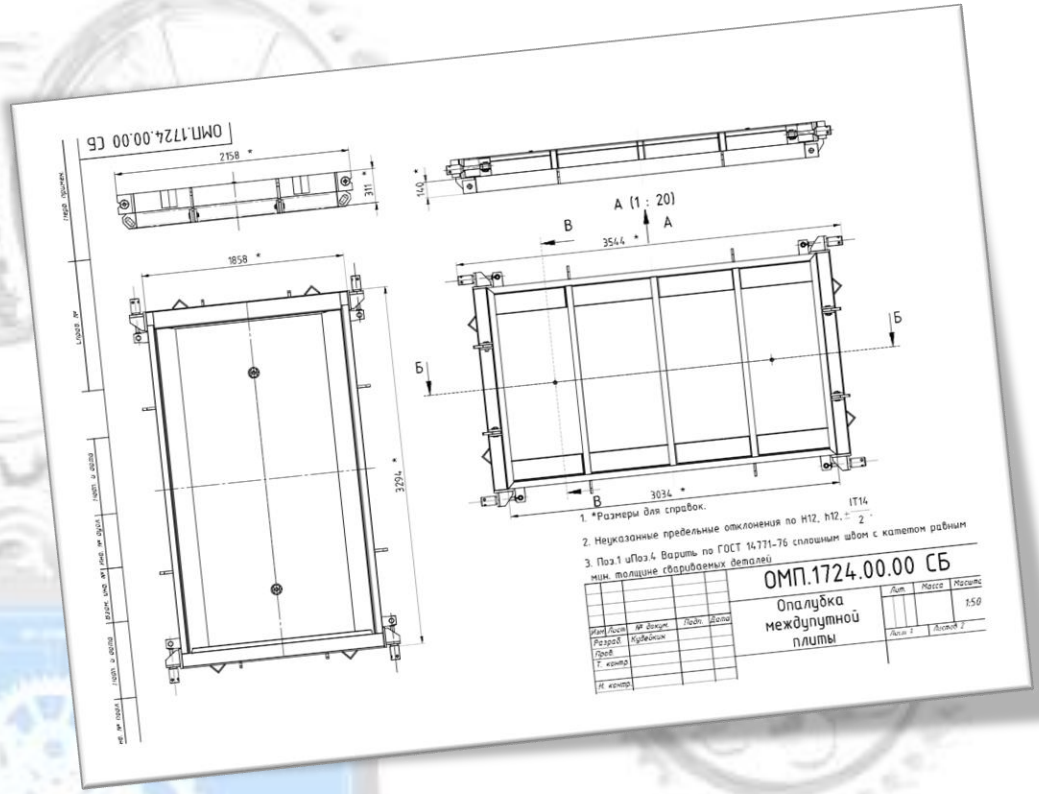


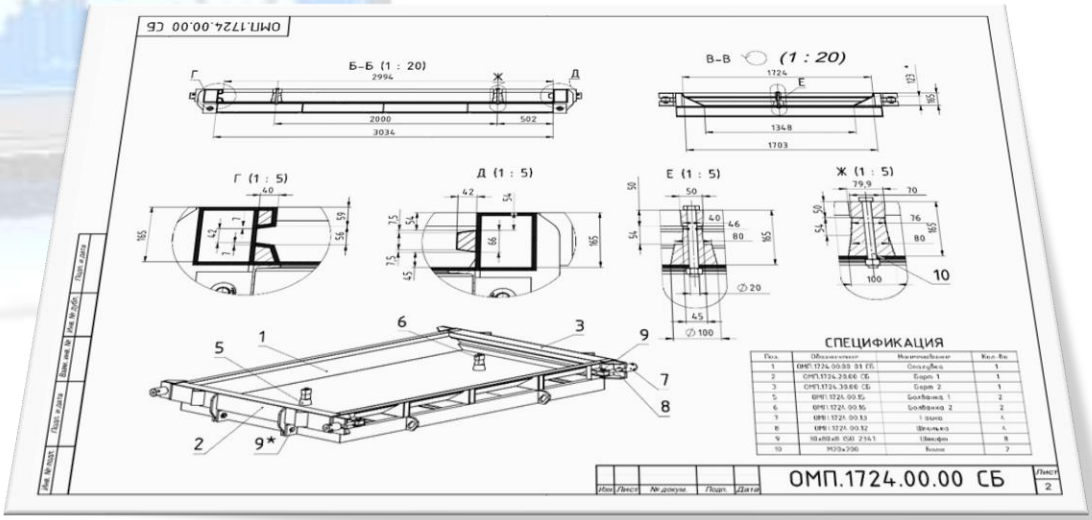


ИЗДЕЛИЕ

ОСНАСТКА

ВИД РАБОТ

ПРОЕКТИРОВАНИЕ И РАЗРАБОТКА

УСЛУГИ

- Разработка 3D модели и проектирование согласно ТЗ заказчика
- Выполнение необходимых расчетов
- Разработка 3D CAD модели с полной деталировкой.
- Разработка томов рабочей документации
- Сопровождение при производстве

ЗАКАЗЧИК

ООО «АбсолютСтройКомплект»

ДАТА

Апрель 2021г.

СРОК

15 Раб.дн.