КБ Инженер Групп
КОНСТРУКТОРСКОЕ БЮРО
Г.Москва, г.Зеленоград,
Ул. Сосновая аллея, д.6А, стр.1

WWW.INGENERGRUPP.RU
Тел:+7(926)7248453, +7(926)9490220
E-mail: info@ingenergrupp.ru

ПРОЕКТИРОВАНИЕ И РАЗРАБОТКА ОБОРУДОВАНИЯ.
РЕВЕРС-ИНЖИНИРИНГ

РАДИАЛЬНЫЙ ИЛОСКРЕБ

ОПИСАНИЕ

Илоскрёб предназначен для сгребания осадка оседающего на дно отстойника к его центральному приямку и сбора плавающих веществ с поверхности воды.

ОБЛАСТЬ ПРИМЕНЕНИЯ — радиальные отстойники очистных сооружений канализации. Это единый функциональный комплекс оборудования и технологических приспособлений. К основному оборудованию относятся: ферма моста, платформа, скребковые крылья со скребками, приводная тележка.

Спроектирован и произведен силами Заказчика.

Введен в эксплуатацию в 2019г.

ИЗДЕЛИЕ

МОДУЛЬ ОЧИСТНЫХ СООРУЖЕНИЙ

ВИД РАБОТ

ПРОЕКТИРОВАНИЕ

УСЛУГИ

- Разработка 3D CAD модели с полной деталировкой
- Выполнение необходимых расчетов
- Разработка основного комплекта конструкторской документации согласно ГОСТ 2.102-2013
- Сопровождение при производстве

ЗАКАЗЧИК

КОНФИДЕНЦИАЛЬНО

ДАТА

декабрь 2018г.

СРОК

30 Раб.дн.

ДАННЫЕ ПО ПРОЕКТУ

Вид работ	Разработка и проектирование по ТЗ Заказчика
Типы работ	Разработка 3D модели в САПР SolidWorks.Выполнение расчетов. Выполнение карт раскроя листового металла. Выпуск комплекта конструкторской документации согласно ГОСТ 2.102-2013.
Кол-во деталей	~200
Состав КД	Рабочие чертежи деталей, сборочные чертежи, спецификации
Кол-во сборочных чертежей, шт.	Более 20
Общее кол-во чертежей, шт.	Более 220
Итоговый срок реализации	30 раб.дн.
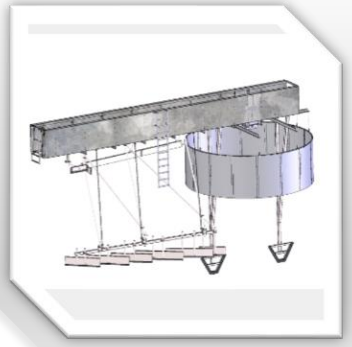
ФОТОГАЛЕРЕЯ