КБ Инженер Групп
КОНСТРУКТОРСКОЕ БЮРО

Г.Москва, г.Зеленоград,
Ул. Сосновая аллея, д.6А, стр.1

WWW.INGENERGRUPP.RU
Тел:+7(926)7248453, +7(926)9490220
E-mail: info@ingenergrupp.ru

ПРОЕКТИРОВАНИЕ И РАЗРАБОТКА ОБОРУДОВАНИЯ.
РЕВЕРС-ИНЖИНИРИНГ

ФУДКОРТ

ИЗДЕЛИЕ
ФУДКОРТ

ВИД РАБОТ
ПРОЕКТИРОВАНИЕ И РАЗРАБОТКА

УСЛУГИ
- Разработка 3D модели и проектирование согласно ТЗ заказчика
- Выполнение необходимых расчетов
- Разработка 3D CAD модели с полной деталировкой.
- Разработка томов рабочей документации
- Сопровождение при производстве

ЗАКАЗЧИК
Студия дизайна COMFORT

ДАТА
Февраль 2020г.

СРОК
20 Раб.дн.

ОПИСАНИЕ

Фудкорт для размещенный в ТЦ Лето г. Санкт-Петербург.

Разработан полностью сборно-разборный металлический каркас фудкорта. Расчитан на статические нагрузки.

Выполнен расчет нагрузок на плиту перекрытия. Из за слабой несущей способности плиты перекрытия ТЦ спроектирована разгрузочная рама.

Сборка каркаса осуществлялась по месту монтажа. Изготовлена силами Заказчика.

Получен положительный отзыв и дана рекомендация компаниям-партнерам.

Введен в эксплуатацию в 2021г.

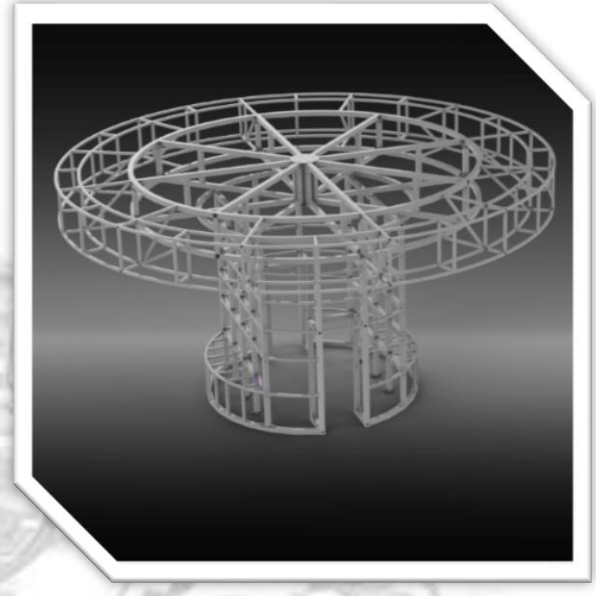

ДАННЫЕ ПО ПРОЕКТУ

Вид работ	Проектирование и разработка по ТЗ Заказчика
Типы работ	3D Моделирование и проектирование, выполнение расчетов, Разработка 3D модели в САПР SolidWorks. Выпуск конструкторской документации
Кол-во деталей	Более 50
Состав РКД	3D CAD Модель, Чертежи деталей, Сборочный чертеж, Спецификация
Общее кол-во чертежей, шт.	60
Срок, раб.дн	20

ФОТОГАЛЕРЕЯ

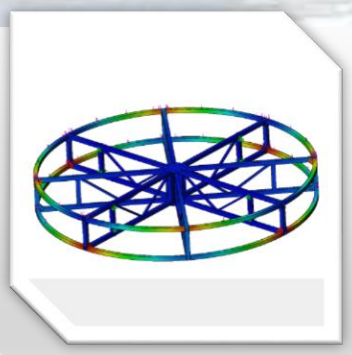

КБ Инженер Групп
КОНСТРУКТОРСКОЕ БЮРО

Г.Москва, г.Зеленоград,
Ул. Сосновая аллея, д.6А, стр.1

WWW.INGENERGRUPP.RU
Тел:+7(926)7248453, +7(926)9490220
E-mail: info@ingenergrupp.ru

ПРОЕКТИРОВАНИЕ И РАЗРАБОТКА ОБОРУДОВАНИЯ.
РЕВЕРС-ИНЖИНИРИНГ

ФУДКОРТ

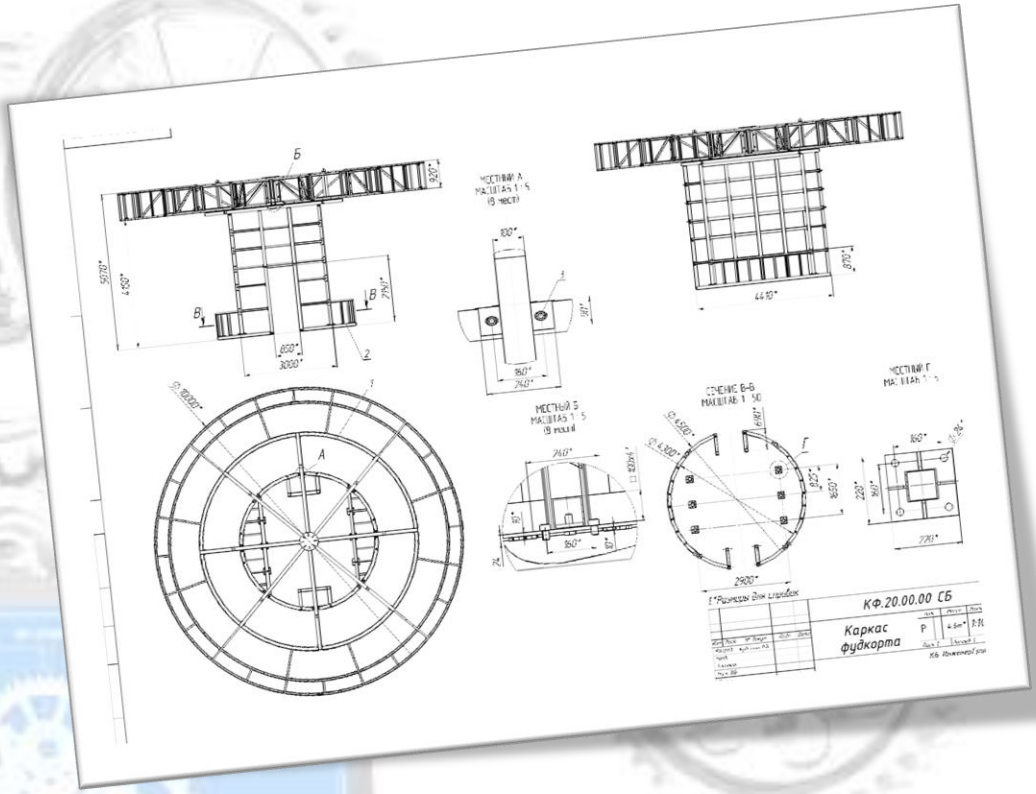

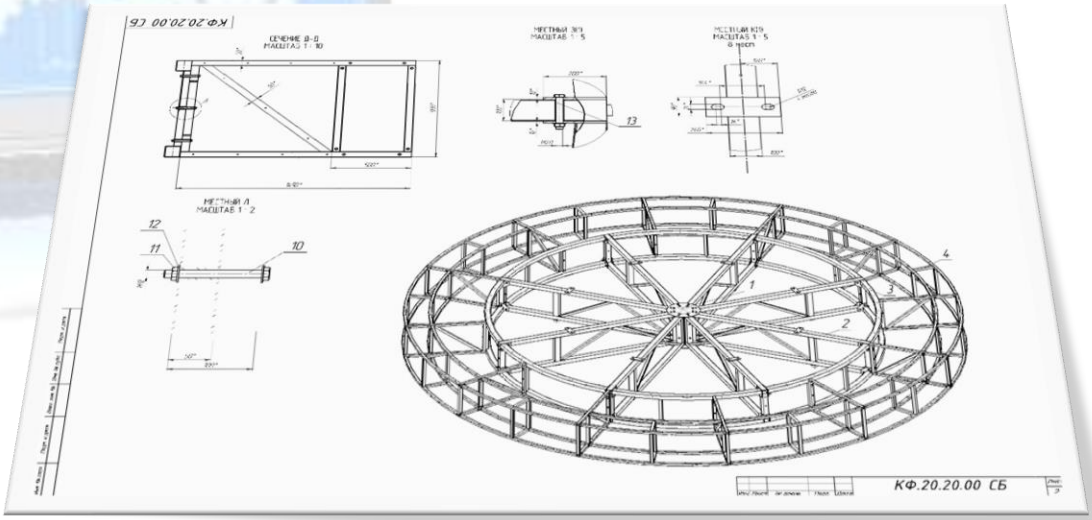

ИЗДЕЛИЕ
ФУДКОРТ

ВИД РАБОТ
ПРОЕКТИРОВАНИЕ И РАЗРАБОТКА

УСЛУГИ
- Разработка 3D модели и проектирование согласно ТЗ заказчика
- Выполнение необходимых расчетов
- Разработка 3D CAD модели с полной деталировкой.
- Разработка томов рабочей документации
- Сопровождение при производстве

ЗАКАЗЧИК
Студия дизайна COMFORT

ДАТА
Февраль 2020г.

СРОК
20 Раб.дн.