КБ Инженер Групп
КОНСТРУКТОРСКОЕ БЮРО
Г.Москва, г.Зеленоград,
Ул. Сосновая аллея, д.6А, стр.1

WWW.INGENERGRUPP.RU
Тел:+7(926)7248453, +7(926)9490220
E-mail: info@ingenergrupp.ru

ПРОЕКТИРОВАНИЕ И РАЗРАБОТКА ОБОРУДОВАНИЯ.
РЕВЕРС-ИНЖИНИРИНГ

ШТАМП ФОРМОВОЧНО-ВЫРУБНОЙ

ИЗДЕЛИЕ

ШТАМП

ВИД РАБОТ

ПРОЕКТИРОВАНИЕ И РАЗРАБОТКА

УСЛУГИ

- Разработка 3D CAD модели с полной деталировкой.
- Разработка основного комплекта конструкторской документации согласно ГОСТ 2.102-2013
- Сопровождение при производстве

ЗАКАЗЧИК

ООО «РосСантПак»

ДАТА

Январь 2022г.

СРОК

10 Раб.дн.

ОПИСАНИЕ

Штамп формовочно-вырубной для детали «Крышка» из стали 0,7мм. Спроектирован. Разработан комплект РКД. Сопровождение при изготовлении. Спроектирована серия штампов на аналогичные изделия.
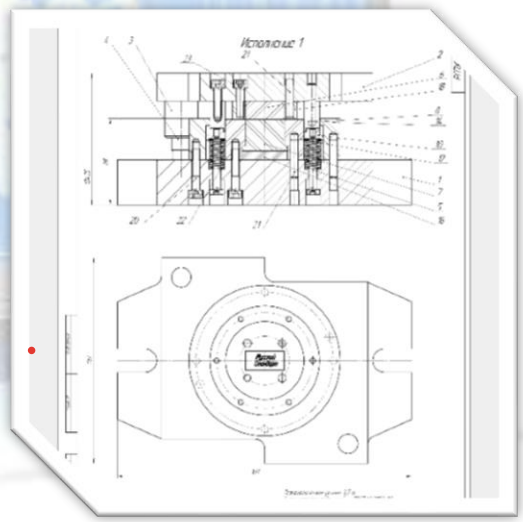
ДЕТАЛЬ